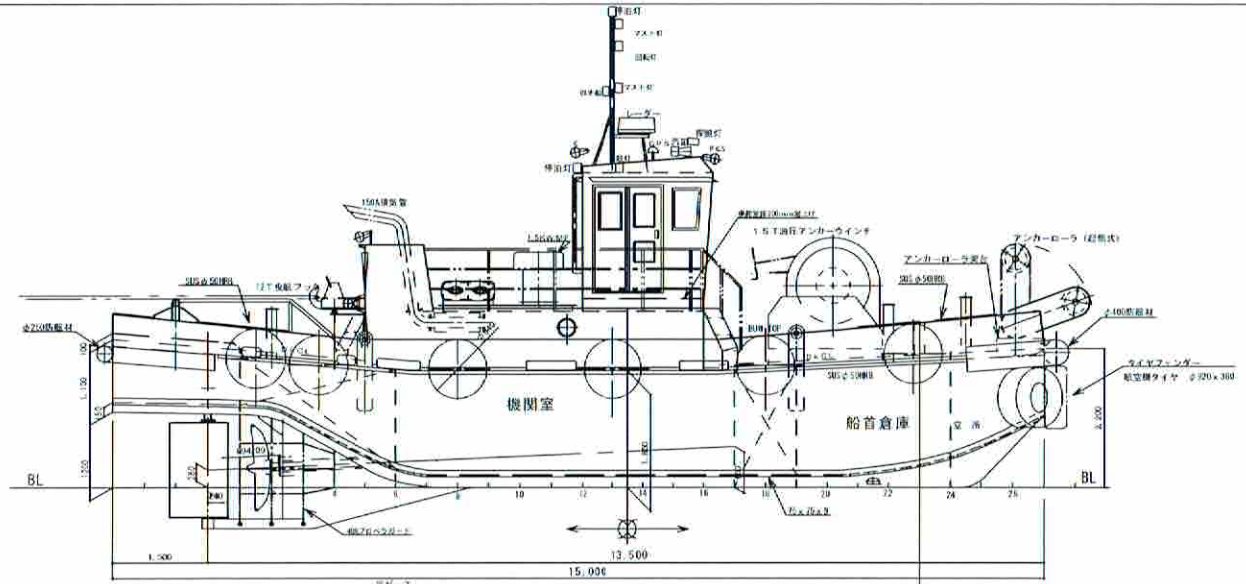

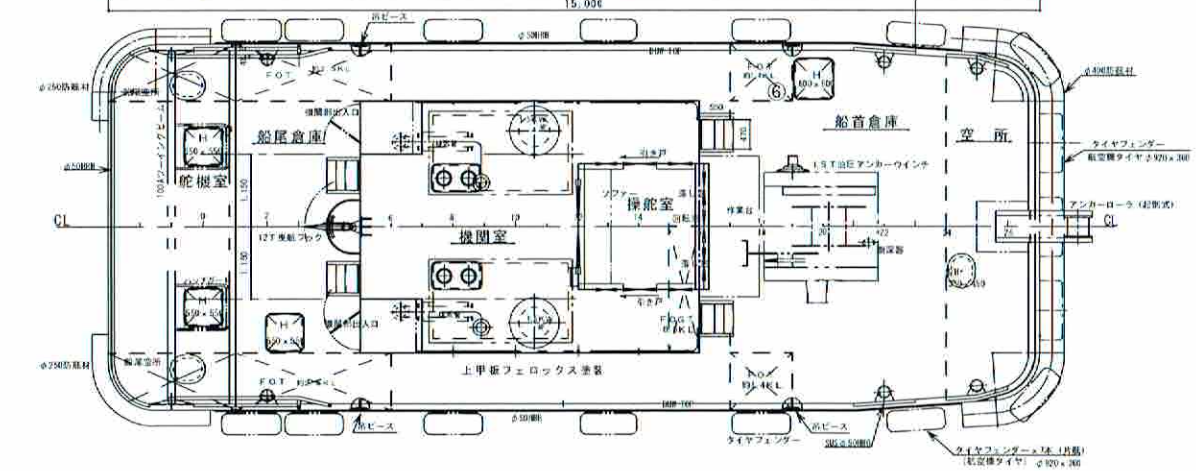

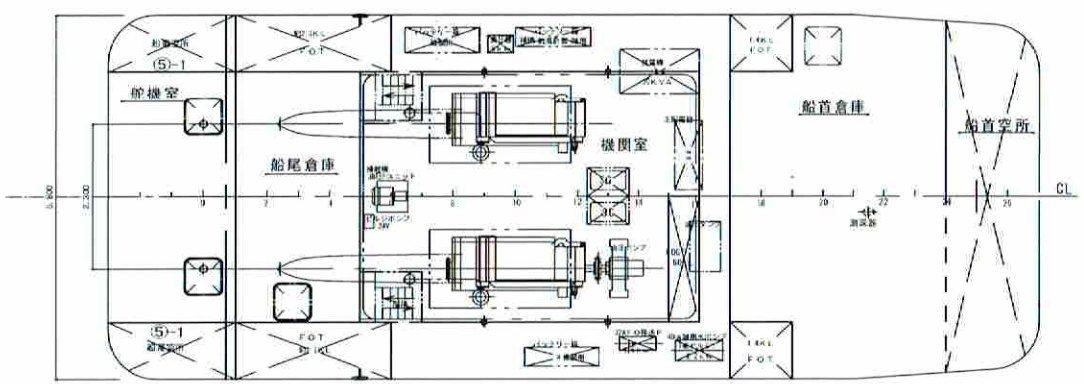

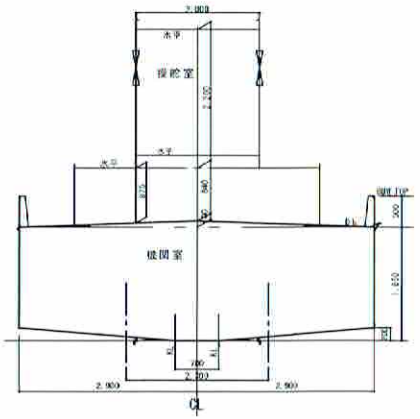

主　要　目

長さ	（全長）	約 15.00 M
長さ	（登録）	約 13.50 M
幅	（登録）	約 5.80 M
深さ	（登録）	約 1.85 M
定員		10名 船員2名　その他8名
総トン数	（JCI）	約 19 トン
航行区域	限定沿海 沿岸小型	（ただし、母船から半径　海里以内） （本州海岸から5海里内）
主機関	ヤンマー 6KXZF-W61	
実用最大出力	750PS（552KW）×2	
定格出力	683PS（502KW）×2	

本書は当社の秘密性のある知的財産ですから、無断で複製、開示、流出を禁じます。

株式会社谷村建設　殿	船名	鋼製　19トン型揚錨船	船番	年月日	縮尺 1/60	承認	照査	照査	照査	照査	照査	作成
	第12萩丸	一般配置図	T-521	東和造船株式会社	H28.2.5							和洋